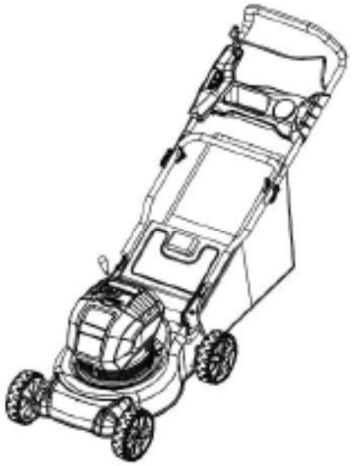

RASAERBA A BATTERIA CORDLESS EZ40VTDE40N GUIDA UTENTE

©2019 Energizer. Energizer e le grafiche qui riportati sono marchi di Energizer Brands, LLC e relative filiali e sono utilizzati su licenza da Builder SAS.
Tutti gli altri marchi appartengono ai rispettivi proprietari.
Builder SAS e Energizer Brands, LLC non sono affiliati ai rispettivi proprietari dei loro marchi.

Cominciamo.

Sappiamo che non vedi l’ora di usare il prodotto, saremo brevi!

IMPORTANTE

LEGGERE ATTENTAMENTE PRIMA DELL'USO. CONSERVARE PER RIFERIMENTI FUTURI.

Pratiche operative di sicurezza per rasaerba elettrici a batteria.

1) Leggere attentamente le istruzioni. Acquisire familiarità con i controlli e il corretto utilizzo dell'attrezzatura;
2) Non consentire mai a bambini o persone che non hanno familiarità con queste istruzioni di utilizzare il tosaerba. Le normative locali possono limitare l'età dell'operatore;
3) Non falciare mai quando ci sono persone, soprattutto bambini, o animali domestici nelle vicinanze;
4) Tenere presente che l'operatore o l'utente è responsabile di incidenti o pericoli che si verificano ad altre persone o alla loro proprietà;
5) Durante il taglio, indossare sempre scarpe robuste e pantaloni lunghi. Non utilizzare l'attrezzatura a piedi nudi o indossando sandali aperti; Evitare di indossare indumenti larghi o con corde o lacci appesi;
6) Ispezionare accuratamente l'area in cui si intende utilizzare l'attrezzatura e rimuovere tutti gli oggetti che possono essere lanciati dalla macchina;
7) Prima dell'uso, ispezionare sempre visivamente per verificare che le lame, i bulloni delle lame e il gruppo di taglio non siano usurati o danneggiati. Sostituire le lame e i bulloni usurati o danneggiati per preservare l'equilibratura. Sostituire le etichette danneggiate o illeggibili;
8) Falciare solo alla luce del giorno o con una buona luce artificiale;
9) Evitare di utilizzare l'attrezzatura su erba bagnata, ove possibile;
10) Assicurarsi sempre una postura sicura sui pendii;
11) Camminare, non correre mai;
12) Tagliare la superficie dei pendii trasversalmente, mai su e giù;
13) Prestare estrema cautela nei cambi di direzione sui pendii;
14) Non falciare pendii eccessivamente ripidi;
15) Usare la massima cautela durante la retromarcia o quando si tira il tosaerba verso di sé;
16) Fermare le lame se il rasaerba deve essere inclinato per il trasporto quando si attraversano superfici diverse dall'erba e quando si trasporta il rasaerba da e verso l'area da falciare;
17) Non azionare mai il tosaerba con protezioni difettose, o senza dispositivi di sicurezza, ad esempio deflettori e / o sacco di raccolta, installati;
18) Avviare o accendere il motore con attenzione secondo le istruzioni e con i piedi ben lontani dalle lame;
19) Non inclinare il rasaerba quando si avvia l'accensione del motore, a meno che non sia necessario inclinare il rasaerba per l'avvio. In questo caso non inclinare più del necessario e sollevare solo la parte lontana dall'operatore;
20) Non avviare il motore stando di fronte allo scivolo di scarico;
21) Non mettere mani o piedi vicino o sotto le parti rotanti. Tenersi sempre lontani dall'apertura di scarico;
22) Non sollevare o trasportare mai un tosaerba mentre il motore è in funzione
23) Fermare il motore e spegnere la chiave del sezionatore. Assicurati che tutte le parti in movimento si siano fermate completamente:
- Ogni volta che lasciate la macchina;
- Prima di rimuovere le ostruzioni o disostruire lo scivolo;
- Prima di controllare, pulire o lavorare sul rasaerba;
- Dopo aver colpito un abietto straniero. Ispezionare il tosaerba per rilevare eventuali danni ed eseguire le riparazioni prima di riavviare e utilizzare il tosaerba;

24) Se il rasaerba inizia a vibrare in modo anomalo (controllare immediatamente):
- Ispezionare eventuali danni;
- Sostituire o riparare eventuali parti danneggiate;
- Verificare e serrare eventuali parti allentate;
25) Fermare il tosaerba:
- ogni volta che si lascia il rasaerba incustodito
26) Tenere serrati tutti i dadi, i bulloni e le viti per assicurarsi che l'apparecchiatura sia in condizioni di lavoro sicure;
27) Controllare frequentemente il sacco di raccolta per verificarne l'usura o il deterioramento;
28) Sostituire le parti usurate o danneggiate per sicurezza; Utilizzare solo parti di ricambio e accessori originali;
29) Non è consentito l'uso della macchina ai bambini;
30) Questo apparecchio non è destinato all'uso da parte di persone con ridotte capacità fisiche, sensoriali o mentali, o con mancanza di esperienza e conoscenza, a meno che non siano stati supervisionati o istruiti sull'uso dell'apparecchio da una persona responsabile della loro sicurezza;
31) Fare attenzione durante la regolazione della macchina per evitare che le dita rimangano intrappolate tra le lame in movimento e le parti fisse della macchina;
32) Lasciare sempre raffreddare la macchina prima di riporla;
33) Dopo l'uso e prima del rimessaggio, rimuovere la batteria dalla macchina e verificare che non sia danneggiata;
34) Durante la manutenzione delle lame tenere presente che, anche se la fonte di alimentazione è spenta, le lame possono comunque essere spostate;
35) Fare attenzione durante la regolazione dell'apparecchio per evitare che le dita rimangano intrappolate tra le lame in movimento e le parti fisse dell'apparecchio;
36) Ricaricare solo con il caricabatteria specificato dal produttor, in caso contrario si può creare un rischio di incendio;
37) Utilizzare gli utensili elettrici solo batterie specificate. L'uso di qualsiasi altra batteria può creare il rischio di lesioni e incendi;
38) Quando la batteria non è in uso, tenerla lontano da altri oggetti metallici come graffette, monete, chiavi, chiodi, viti o altri piccoli oggetti metallici, che possono stabilire una connessione da un terminale all'altro. Cortocircuitare i terminali della batteria insieme può causare ustioni e incendi.
39) In condizioni abusive, potrebbe fuoriuscire del liquido dalla batteria:
- In caso di contatto accidentale, sciacquare con acqua;
- Se il liquido entra in contatto con gli occhi, consultare anche un medico. Il liquido espulso dalla batteria può causare irritazioni o ustioni;
40) Quando il dispositivo non è in uso, tenerlo lontano da altri oggetti metallici come graffette, monete, chiavi, chiodi, viti o altri piccoli oggetti metallici che possono stabilire una connessione da un terminale a un altro. Il cortocircuito tra i terminali della batteria può causare ustioni o incendi;
41) In condizioni di uso improprio, il liquido potrebbe fuoriuscire dalla batteria, evitare il contatto. In caso di contatto accidentale, sciacquare con acqua. Se il liquido entra in contatto con gli occhi, consultare anche un medico. Il liquido espulso dalla batteria può causare irritazioni alla pelle o ustioni;
42) I bambini non devono giocare con l'apparecchio;
43) La pulizia e la manutenzione da parte dell'utente non devono essere eseguite da bambini;

Indicazioni di sicurezza per batterie ricaricabili e caricabatteria
- Utilizzare solo la batteria fornita con il tosaerba e il caricabatterie in dotazione.
- Proteggere la batteria e il caricabatteria dall'umidità.
- Non utilizzare il caricabatteria all'aperto.
- Quando non è in uso o prima della pulizia e della manutenzione, scollegare il caricabatteria dall'alimentazione.

- Prestare particolare attenzione alla batteria. Evitare di farla cadere su qualsiasi superficie dura e non sottoporla a pressione o qualsiasi altra forma di stress meccanico.
- Tenere la batteria lontana dal caldo e dal freddo estremi.
- Non aprire né tentare di riparare la batteria o il caricabatteria. Se alcune parti sono difettose, farle riparare da un tecnico qualificato o inviarle al nostro reparto di assistenza per la riparazione.
- Caricare e utilizzare la batteria solo a una temperatura ambiente (aria circostante) compresa tra 0 ° C e + 50 ° C.
- Quando non viene utilizzata, conservare la batteria in un luogo asciutto tra 10 ° C e 30 ° C.
- La batteria deve essere ricaricata quando non riesce a produrre energia sufficiente per lavori che sono stati fatti facilmente in precedenza. NON CONTINUARE a utilizzare il prodotto con la batteria inserita esaurita.
- La batteria non è completamente caricata in fabbrica. Prima usarla, deve essere completamente caricata prima dell'utilizzo.

ATTENZIONE:
Non cortocircuitare la batteria né esporla all'umidità. Non conservarla insieme a qualsiasi metallo o parti che potrebbero cortocircuitare i contatti. La batteria potrebbe surriscaldarsi, iniziare a bruciare o esplodere.
Se una persona entra in contatto con acidi o fluidi interni simili o sostanze contenute nella batteria, lavare immediatamente queste sostanze con abbondante acqua. Se queste sostanze entrano in contatto con gli occhi, sciacquare con abbondante acqua e consultare immediatamente un medico.
Non collocare la batteria ricaricabile nel fuoco o nell'acqua. Può esplodere.
La batteria non deve essere gettata nei rifiuti domestici, indipendentemente dal fatto che sia usata o inutilizzata. Conferirla a un punto di raccolta della batteria locale in conformità con i regolamenti sulle batterie come"Batteria Usata".

SICUREZZA DEI BAMBINI
Possono verificarsi incidenti tragici se l'operatore non è a conoscenza della presenza di bambini.
- Tenere i bambini fuori dall'area di falciatura e sotto la cura attenta di un adulto responsabile.
- Non consentire a bambini di età inferiore ai 14 anni di utilizzare questo tosaerba. Ragazzi che hanno oltre 14 anni devono leggere e comprendere le istruzioni per l'uso e le norme di sicurezza in questo manuale e deve essere addestrato e supervisionato da un genitore.
- Stare all'erta e spegnere il tosaerba se un bambino o qualsiasi altra persona entra nell'area di taglio.
- Guardare dietro e in basso che non vi siano bambini piccoli quando ci si muove all'indietro.
- Prestare estrema attenzione quando ci si avvicina ad angoli ciechi, porte, arbusti, alberi o altro oggetti che potrebbero oscurare la visuale di un bambino nel percorso del tosaerba.

Simboli

Leggere le istruzioni con attenzione e conservare il manuale per future consultazioni

Rischio di proiezione di oggetti, mantenere le persone lontane

Attenzione alle lame affilate, continuano a muoversi anche a motore spento.

Rimuovere il dispositivo di disabilitazione prima della manutenzione

Livello sonoro garantito

Attenzione

Non esporre a pioggia e umidità

Rischio di esplosione

Non fumare e non usare in presenza di prodotti infiammabili

Destinazione d'uso
Questo tosaerba è progettato per il taglio dell'erba naturale. Ogni altro utilizzo è vietato.
È adatto solo per uso privato in giardino o terreno. Rasaerba progettati per appezzamenti privati o i giardini sono quelli utilizzati per la manutenzione di aree erbose e prati privati e non devono essere utilizzati in aree pubbliche, parchi, aree sportive, agricole o forestali.

2. PRODOTTO

a. Conoscenza del prodotto

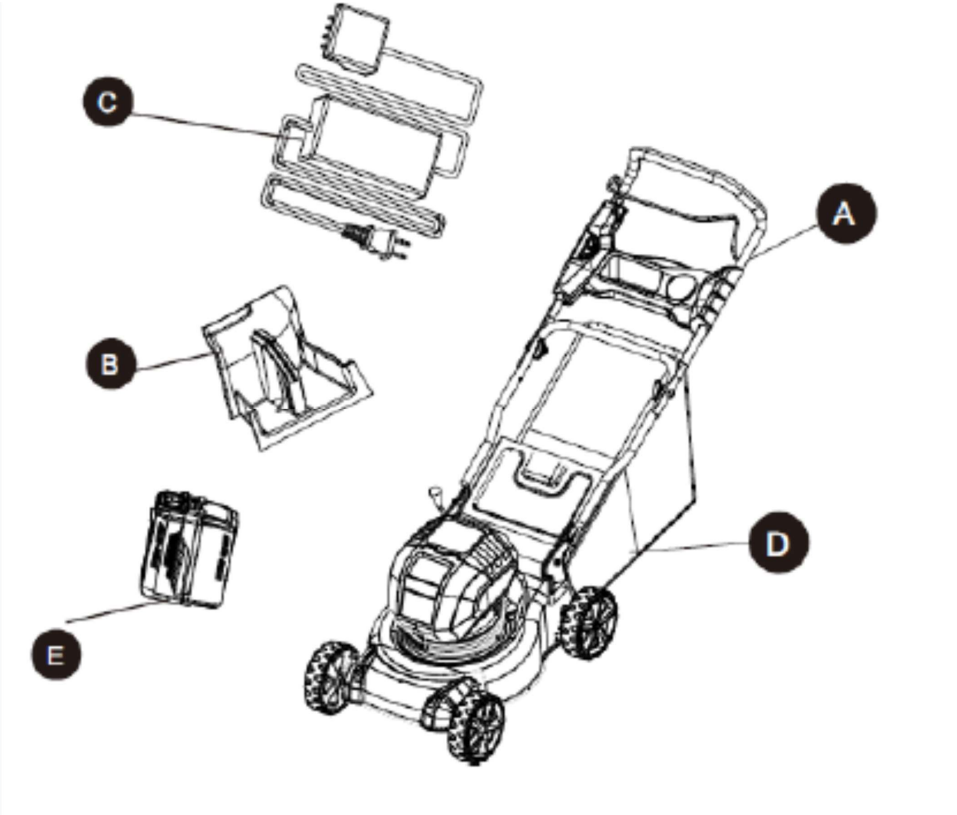

A rasaerba
B accessorio mulching
C caricabatteria
D contenitore erba
E batteria 40V 4.Ah

Il rasaerba è spedito con viti, dadi chiave inglese e manopole

b. Descrizione

E maniglia superiore
F maniglia inferiore
H manopole
I leva regolazione altezza
J apertura batteria
K pulsante avvio
L barra avvio
M blocchi maniglia
N copertura scarico posteriore
O pulsante rilascio batteria
P portabottiglie/lattine

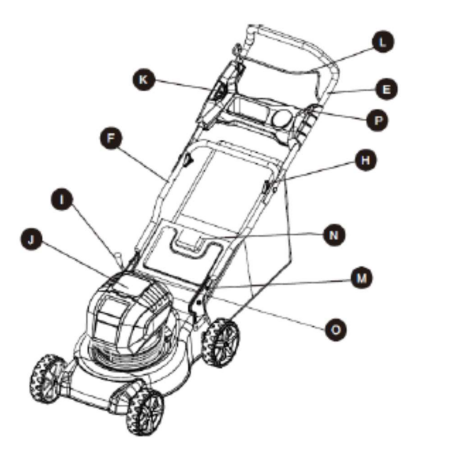

c. Dati tecnici
Modello: EZ40VTDE40N
Tipo batteria: 40V DC
Tempo di carica: 2 ore (batteria da 4.oAh)
Velocità senza taglio: 3000/3500 giri/min
Ampiezza di taglio: 400mm
Volume contenitore erba tagliata: 50 litri
Peso netto: 20kg
Batteria: BAT36V 5Ah
Caricabatteria: CHAR-50Hz
Livello di potenza sonora garantito: 94 dB(A)
Livello di potenza sonora: 91 dB(A) K=3 dB(A)
Livello di pressione sonora: 80 dB(A) K=3 dB(A)
Vibrazioni: 2,2 m/s^2 K=1,5m/s^2

3. MONTAGGIO

a. Disimballo
Prima di iniziare l'assemblaggio del prodotto, assicurarsi che tutte le parti siano presenti. Confrontare le parti con l'elenco del contenuto del pacchetto e elenco del contenuto della confezione. Se una parte è mancante o danneggiata, non tentare di montare il prodotto.
- Rimuovere con attenzione il prodotto e gli eventuali accessori dalla confezione. Assicurarsi che tutti gli elementi elencati nella lista di imballaggio siano inclusi.
- Ispezionare attentamente il prodotto per assicurarsi che non si siano verificate rotture o danni durante la spedizione.
- Non gettare il materiale di imballaggio prima di aver ispezionato attentamente e azionato in modo soddisfacente il prodotto.
- In caso di parti danneggiate o mancanti, chiamare il rivenditore per assistenza.

b. Montaggio del portabottiglie/lattine
Montare come indicato il portabottiglie P con le 4 viti in dotazione

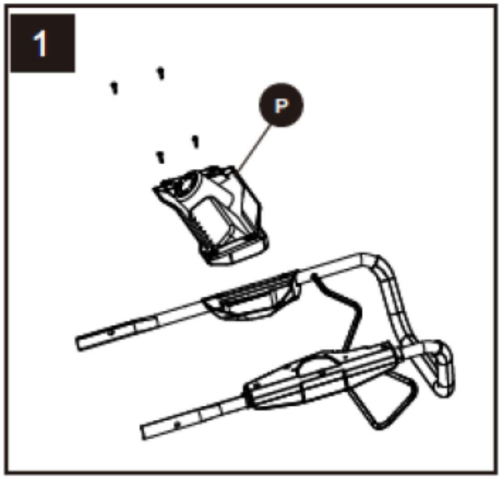

c. Montaggio della barra maniglia

Montare la maniglia interiore e allineare i fori
Assicurare quindi con viti e bulloni in dotazione

Posizionare quindi la maniglia superiore su quella inferiore, allineando i fori
Inserire le manopole assicurandole con gli appositi dati con alette

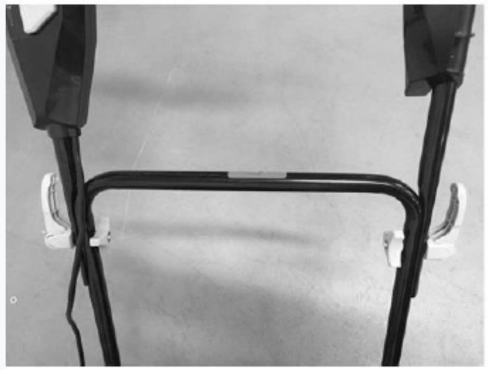

d. Sollevamento e regolazione della maniglia

Per sollevare il gruppo maniglia
- Tirare su e indietro la maniglia inferiore (F) fino a che sia allineata con la posizione del foro del braccio supporto e l'alloggiamento del tosaerba.
- Per fissare la maniglia inferiore (F) in posizione, bloccare la vite inferiore (M).
- Aprire le manopole (H).
- Tirare su e indietro la maniglia superiore per sollevare in posizione di funzionamento.
- Per fissare la maniglia superiore in posizione, chiudere le manopole (H).
NOTA: se la maniglia superiore è allentata o separata dalla maniglia inferiore,

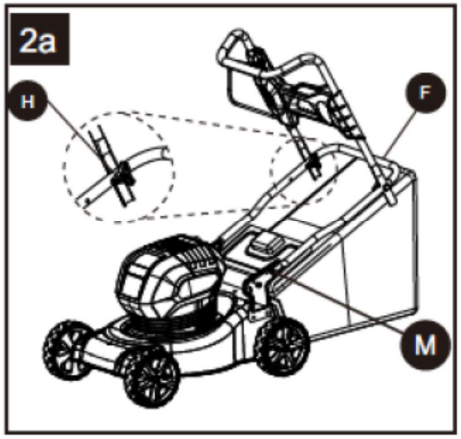

stringere le manopole sulla maniglia superiore, si bloccano ruotando in senso orario.

Per abbassare il gruppo maniglia
- Aprire i blocchi(H).
NOTA: se il blocco della maniglia è difficile da aprire, allentarlo; le manopole sulla maniglia superiore si bloccano ruotandole in senso antiorario.
- Abbassare la maniglia superiore.
- Svitare la vite inferiore (M).
- Piegare la maniglia verso la parte anteriore dell'unità.
- Evitare di pizzicare o intrappolare i cavi.

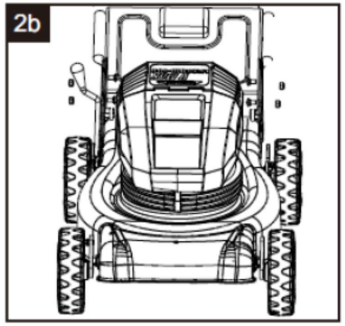

e. Installare l'accessorio mulching (solo per le operazioni di mulching)

NOTA: quando si utilizza l'accessorio mulching (B), non installare il raccoglierba.
- Rimuovere la batteria.
- Sollevare e trattenere lo sportello di scarico posteriore (N).
- Afferrare l'accessorio mulching (B) per la maniglia e inserirla con una leggera angolazione.
- Spingere saldamente in posizione l'accessorio mulching (B).
- Abbassare lo sportello di scarico posteriore.
- Reinstallare la batteria quando si è pronti a falciare.

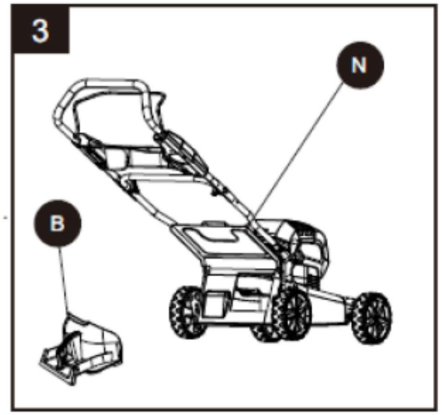

f. Installare il contenitore dell'erba (solo per le operazioni di taglio con raccolta)

NOTA: quando si utilizza il raccoglierba (D), non farlo installare l'accessorio mulching.
- Rimuovere la batteria.
- Sollevare lo sportello di scarico posteriore (N).
- Sollevare il sacco di raccolta (D) dalla maniglia posizionarlo sotto lo sportello di scarico posteriore (N) in modo che i ganci sul sacco di raccolta siano posizionati sulle fessure dell' alloggiamento del tosaerba.
- Sbloccare lo sportello di scarico posteriore (N).
- Reinstallare la batteria quando si è pronti a falciare.

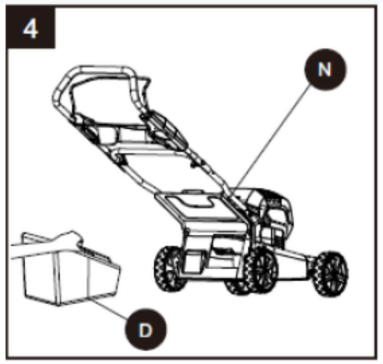

e

g. Installare/rimuovere la batteria

Rimuovere sempre la batteria dall'utensile per assemblaggio di parti, regolazione, pulizia o quando non in uso. La rimozione della batteria impedirà l'avviamento accidentale che potrebbe causare gravi lesioni personali
- Aprire il coperchio della batteria (J).
- Posizionare la batteria nel tosaerba nell'alloggiamento della batteria.
Allineare le nervature rialzate sulla batteria con le scanalature nell'alloggiamento della batteria del tagliaerba.
- Spingere verso il basso nel vano batteria fino a quando la batteria scatta in posizione.
- Installare la chiave di sicurezza nella sua posizione
- Non inserire la chiave di sicurezza se non si utilizza strumento immediatamente.
- Chiudere il coperchio della batteria.

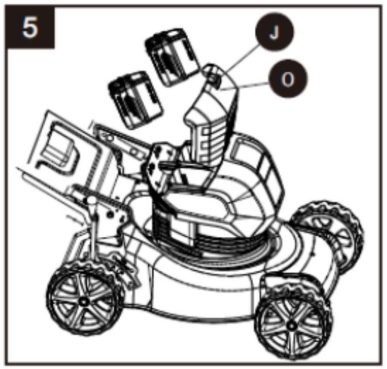

ATTENZIONE
Assicurarsi che il fermo sulla parte superiore della batteria con il pulsante di rilascio della batteria scatti in posizione e la batteria sia completamente inserita e fissata nella porta della batteria del rasaerba prima di iniziare il funzionamento.
Il mancato posizionamento sicuro della batteria potrebbe causare la caduta della batteria, con conseguenti gravi danni e lesioni personali.
Per rimuovere la batteria:
o Premere il pulsante di rilascio della batteria (O) sul rasaerba. Ciò consentirà di rimuovere la batteria leggermente fuori dallo strumento.
o Sollevare il coperchio della batteria.
o Rimuovere la batteria dal tosaerba.
o La batteria può essere riposta nell'apposito alloggiamento accanto all'alloggiamento della batteria.

4. UTILIZZO

a. Accensione/spegnimento

Aprire il coperchio della batteria.
- Installare la batteria.
- Chiudere il coperchio della batteria.
- Tenere premuto il pulsante di avvio (K). Tirare l'interruttore a barra
(L) verso la maniglia e rilasciare il pulsante per avviare.
- Per fermare il tosaerba, rilasciate l'interruttore a barra.
NOTA: la funzione di risparmio energetico regola automaticamente la velocità di taglio delle lame per dare il miglior taglio possibile massimizzando la durata della batteria.

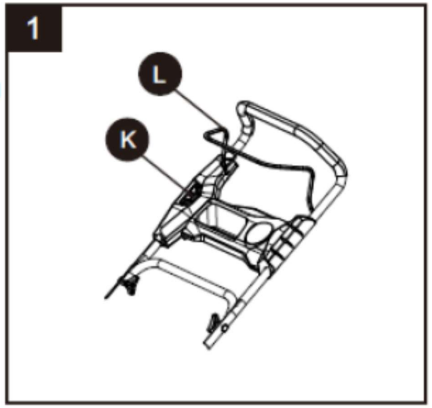

b. Impostazione dell'altezza delle lame

Al momento della spedizione, le ruote del tosaerba sono impostate su posizione di taglio basso. Prima di utilizzare il tosaerba per la prima volta, alzare la posizione di taglio all'altezza più adatta per il prato. Il prato medio dovrebbe essere compreso tra 2,5 e 7,5 cm durante i mesi freddi e tra 5 e 7,5cm urante i mesi caldi.
Per regolare l'altezza della lama:
- Per aumentare l'altezza della lama, afferrare la regolazione dell'altezza leva e spostarlo verso la parte anteriore del tosaerba.
- Per abbassare l'altezza della lama, afferrare la regolazione dell'altezza

leva e spostarlo verso la parte posteriore del tosaerba

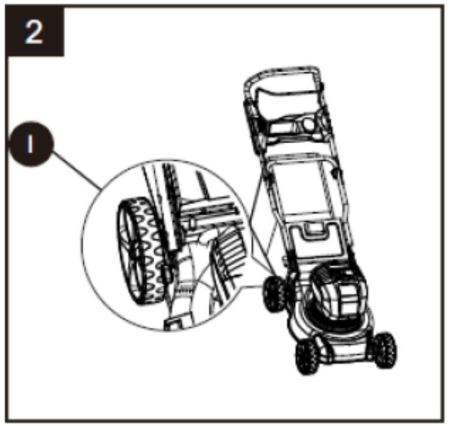

c. Indicazioni per il taglio

NOTA: una lama affilata migliorerà notevolmente le prestazioni del tosaerba, in particolare quando si taglia l'erba alta. Assicurati di controllare la lama e di affilarla almeno una volta per anno.
- Verificare che il prato sia privo di sassi, bastoncini, fili e altri oggetti che potrebbero danneggiare le lame o il motore. Questi oggetti potrebbero essere lanciati accidentalmente dal rasaerba in qualsiasi direzione e potrebbe causare gravi lesioni personali all'operatore e ad altri.
Per evitare scosse elettriche, non azionare il tosaerba in condizioni di umidità o bagnato.
- Non falciare in cerchio. Procedere avanti e indietro sul prato.
- Quando si taglia erba spessa, ridurre la velocità di marcia per consentire un taglio più efficace e un corretto scarico dei tagliato.
- Per un prato sano, tagliare sempre un terzo o meno della lunghezza totale dell'erba. Il
Il prato in media dovrebbe essere lungo da 2,5 cm a 5 cm circa durante i mesi freddi,
e da 5 cm a 8,5 cm di lunghezza durante i mesi caldi. Se c'è crescita,
il prato dovrebbe essere tagliato in autunno.

d. Indicazioni per il mulching (pacciamatura)

NOTA: ispezionare l'area in cui deve essere utilizzato il tosaerba e rimuovere tutte le pietre, i fili, ossa e altri detriti che potrebbero essere lanciati dalla lama rotante.
- Rilasciare l'interruttore per spegnere il tosaerba quando si attraversa un'area ghiaiosa (le pietre possono essere proiettate dalla lama).
- Impostare il tosaerba all'altezza di taglio più alta quando si falcia su terreni irregolari o su erbacce alte.
- Per una pacciamatura efficace, non tagliare l'erba bagnata perché tende ad attaccarsi alla parte inferiore del piatto, impedendo la corretta pacciamatura dell'erba tagliata. L'erba nuova o

spessa può richiedere taglio con corsie più strette. La velocità al suolo deve essere adattata alle condizioni del prato. Se il taglio è stato ritardato e all'erba è stato consentito di crescere più di 10 cm, falciare il prato due volte per ridurre l'altezza dell'erba a un massimo di 8,5 cm.
- Camminare a un ritmo costante. Sovrapporre le file di taglio. Non lasciare che l'erba diventi troppo alta. Se l'erba diventa troppo alta, iniziare dalla posizione di taglio più alta e lavorare fino all'altezza di taglio desiderato.

ATTENZIONE
Se si colpisce un oggetto estraneo, arrestare il motore e rimuovere la batteria.
Ispezionare il tosaerba per eventuali danni. Riparare eventuali danni prima di utilizzare.
L'eccessiva vibrazione del tosaerba durante il funzionamento è un'indicazione di danno. Ispezionare accuratamente il tosaerba e riparare eventuali danni prima di metterlo in funzione.

e. Svuotare il contenitore dell'erba
Fermare il tosaerba e lasciate che le lame si fermino completamente.
- Sollevare il coperchio dello scarico posteriore.
- Sollevare il sacco di raccolta dall'impugnatura per rimuoverlo.
- Svuotare il sacco di raccolta.
- Sollevare il coperchio di scarico posteriore e reinstallare il contenitore come descritto in precedenza in questo manuale.
NOTA: quando il sacco di raccolta dell'erba è pieno, svuotare sempre e in ogni caso prima di procedere oltre col lavoro.

f. Batteria e caricabatteria
Per caricare la batteria, rimuoverla dall'alloggiamento sul rasaerba e collegare il caricabatteria ad una presa di corrente 220/240V 50/60Hz casalinga. Infine collegare la batteria al caricabatteria.

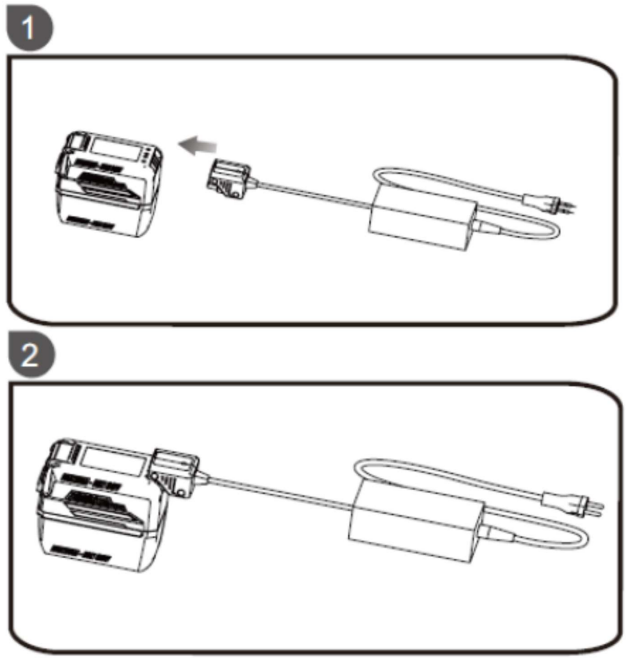

5. CURA E MANUTENZIONE
a. Sostituire la lama di taglio
ATTENZIONE
Proteggere sempre le mani indossando guanti pesanti e / o avvolgendo i bordi taglienti con stracci o altri materiali durante la manutenzione delle lame. Rimuovere SEMPRE la batteria durante la manutenzione o il trasporto del tosaerba.
Incuneate un blocco di legno tra la lama e il piatto di taglio per evitare che la lama ruoti quando si rimuove il bullone (1).
- Utilizzando una chiave regolabile o una bussola da 27 mm, allentare il bullone (1) e rimuovere la lama (2). Girare il bullone in "SENSO ANTIORARIO" per allentarlo e in "SENSO ORARIO" per serrarlo.
- Rimuovere il bullone (1) e la lama (2).
- Per reinstallare la lama, posizionare la lama con i bordi taglienti verso il suolo. Montare il bullone come mostrato. Utilizzando una bussola da 27 mm o una chiave, ruotare il dado della lama in "SENSO ORARIO" per fissare la lama.

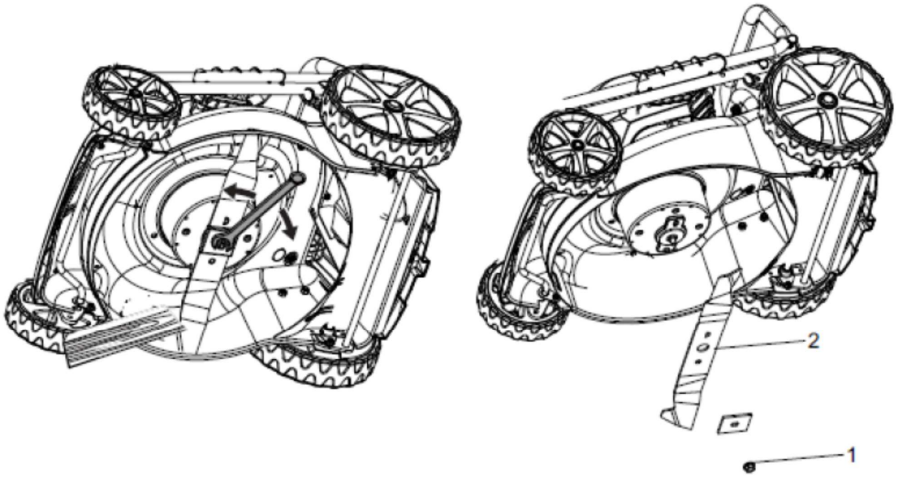

NOTA: assicurarsi di sostituire le parti nell'ordine esatto in cui sono state rimosse. Quando si installa la lama di taglio, verificare che sia installata con le estremità curve rivolte verso il piatto di taglio e non verso il suolo.

b. Pulizia del rasaerba

ATTENZIONE

Per ridurre il rischio di scosse elettriche, non esporre il tosaerba all'acqua.

La parte inferiore del piatto del rasaerba deve essere pulita dopo ogni utilizzo, poiché si accumulano erba tagliata, foglie, sporco e altri detriti che causano ruggine e corrosione.

Rimuovere eventuali accumuli di erba e foglie sopra o intorno alla copertura del motore (non usare acqua).

Di tanto in tanto pulire il tosaerba con un panno asciutto. Se durante l'uso si accumulano detriti sul lato inferiore del tosaerba, arrestaRE il motore, scollegaRlo dalla batteria, quindi inclinaRe il tosaerba su un lato e raschiaRlo utilizzando uno strumento appropriato.

c. Assistenza e regolazione

- Parti di ricambio identiche sono disponibili presso il produttore. L'uso di parti che non soddisfano le specifiche dell'attrezzatura originale può portare a prestazioni improprie e può compromettere la sicurezza.
- Prima di pulire, riparare o ispezionare, verificare che la lama e tutte le parti in movimento si siano fermate completamente. Rimuovere la batteria quando si effettuano regolazioni o quando una delle quattro ruote deve essere sollevata da terra.
- Tenere le maniglie asciutte, pulite e prive di olio e grasso.
- Per ridurre il rischio di incendio, mantenere il motore libero da erba, foglie e accumuli di detriti.
- Controllare frequentemente il corretto serraggio della lama e dei bulloni di montaggio del motore. Ispezionare visivamente la lama per rilevare eventuali danni (ad es. che non sia piegata, incrinata o usurata).
- Per prestazioni migliori e più sicure, effettuare la manutenzione del tosaerba con cura. Mantenere la lama del tosaerba affilata e pulita. Le lame del tosaerba sono affilate e possono

tagliare. Avvolgere le lame o indossare guanti e prestare particolare attenzione durante la manutenzione.
- Tenere serrati tutti i dadi, i bulloni e le viti per essere sicuri che l'apparecchiatura sia in condizioni di lavoro sicure.
- Non manomettere mai i dispositivi di sicurezza. Controllarli regolarmente per verificarne il corretto funzionamento.
- Dopo aver colpito un oggetto estraneo, arrestare il motore. Ispezionare accuratamente il tosaerba per eventuali danni. Riparare eventuali danni prima di utilizzare il tosaerba.
- I componenti del cesto di raccolta, la copertura dello scarico e la protezione sono soggetti a usura e danni, che potrebbero esporre parti in movimento o consentire il lancio di oggetti. Come precauzione di sicurezza, controllare frequentemente questi componenti e sostituire immediatamente le parti che mostrino segni di usura o che siano incrinate o rotte. Utilizzare solo parti del produttore dell'attrezzatura originale.
- Quando non è in uso, riporre il tosaerba al chiuso, in un luogo asciutto e fuori dalla portata dei bambini.

d. Trasporto

Trasportare la batteria in conformità con le disposizioni e le normative locali e nazionali.
Seguire tutti i requisiti speciali sull'imballaggio e l'etichettatura durante il trasporto di batterie da parte di terzi. Assicurarsi che nessuna batteria possa entrare in contatto con altre batterie o materiali conduttivi durante il trasporto proteggendo i connettori esposti con tappi o nastri isolanti non conduttivi. Non trasportare batterie rotte o che presentino perdite.

6. RICICLAGGIO E SMALTIMENTO

In caso di smaltimento della macchina, assicurarsi di seguire le normative locali.
Le batterie di questo tosaerba contengono il seguente materiale tossico e corrosivo: IONI DI LITIO.

AVVERTIMENTO

I materiali tossici devono essere smaltiti in un modo specifico per prevenire la contaminazione dell'ambiente. Prima di smaltire la batteria agli ioni di litio danneggiata o usurata, contattare l'agenzia locale per lo smaltimento dei rifiuti per informazioni e istruzioni specifiche. Portare la batteria presso un centro di riciclaggio e / o smaltimento locale certificato per lo smaltimento. Se la batteria si incrina o si rompe, sia che presenti perdite o meno, non ricaricarla e non utilizzarla. Smaltire e sostituire con una nuova batteria identica. NON TENTARE DI RIPARARLA!
Seguire queste istruzioni per evitare lesioni e il rischio di incendi, esplosioni o scosse elettriche e per evitare danni all'ambiente:
- Coprire i terminali della batteria con nastro adesivo resistente.
- Non tentare di rimuovere o distruggere alcun componente della batteria.
- Non tentare di aprire la batteria.
- Se si sviluppa una perdita, gli elettroliti rilasciati sono corrosivi e tossici. Non far entrare la soluzione negli occhi o sulla pelle e non ingerirla.
- Non collocare le batterie nei normali rifiuti domestici.
- NON bruciare le batterie.
- NON collocare le batterie dove entreranno a far parte di una discarica di rifiuti o di un flusso di rifiuti solidi urbani.

I materiali della confezione sono riciclabili. Per favore, smaltirli in modo appropriato.

Garanzia

Il produttore garantisce il prodotto contro i difetti di materiale e lavorazione per un periodo di 2 anni dalla data di acquisto dell'acquirente primario. La garanzia si applica quando il prodotto viene utilizzato come strumento domestico. La garanzia non si estende per guasti dovuti alla normale usura.

Il produttore si impegna a sostituire i pezzi di ricambio classificati come difettosi da un distributore designato. Il produttore declina ogni responsabilità per la sostituzione parziale o totale della macchina e / o per danni consequenziali.

La garanzia non copre guasti dovuti a:
• Manutenzione insufficiente.
• Assemblaggio, regolazione o funzionamento anomalo del prodotto.
• Parti di ricambio soggette ad usura.

Né la garanzia si estende a:
• Costo del trasporto e dell'imballaggio.
• L'uso dello strumento per scopi diversi da quelli per cui è stato progettato
• Uso e manutenzione della macchina secondo modalità non descritte nel manuale d'uso.

Come parte della nostra politica di miglioramento continuo del prodotto, ci riserviamo il diritto di alterare o modificare le specifiche senza preavviso. Di conseguenza, il prodotto può differire dalle informazioni qui contenute, ma qualsiasi modifica verrà implementata senza preavviso solo se classificata come un miglioramento della specifica precedente.

LEGGERE CON ATTENZIONE IL MANUALE PRIMA DELL'USO

Quando si ordinano parti di ricambio, si prega di citare il numero o il codice della parte, facendo riferimento alle immagini e ai numeri di riferimento contenuti nella parte iniziale di questo manuale. Conservare sempre la ricevuta di acquisto per tutto il periodo di garanzia. Senza di essa, nessuna garanzia sarà valida.

Per qualsiasi necessità riguardante la garanzia, parti di ricambio o indicazioni d'uso è possibile contattare direttamente il Rivenditore presso il quale il prodotto è stato acquistato, entro i 2 anni previsti di Garanzia legale.

In alternativa, assistenza è possibile utilizzare questo link:

https://services.swap-europe.com/contact

E' necessario creare un "ticket" tramite questa piattaforma in questo modo:

- Accedi o crea il tuo account
- • Inserire il prodotto di riferimento
- • Scegliere l'oggetto della richiesta
- • Spiegare il problema
- • Allegare questi file: la fattura o lo scontrino fiscale, l'immagine della targhetta (numero di serie), l'immagine del ricambio che serve (ad esempio: pin sulla spina del trasformatore che si

sono staccati)

E' anche possibile sottoscrivere un'estensione della garanzia a 1 anno, seguendo questa procedura:
• Connettersi al link precedente
• Inserire i dati di contatto
• Registrare il proprio prodotto con:
o Il riferimento
o Il numero di serie
o La data di acquisto
• Generare automaticamente il certificato di garanzia PDF e stamparlo.

ATTENZIONE: TRASPORTO BATTERIE AL LITIO
Trasportare la batteria in conformità con le disposizioni e le normative locali e nazionali.
Seguire tutti i requisiti speciali sull'imballaggio e l'etichettatura durante il trasporto di batterie da parte di terzi. Assicurarsi che nessuna batteria possa entrare in contatto con altre batterie o materiali conduttivi durante il trasporto proteggendo i connettori esposti con tappi o nastri isolanti non conduttivi. Non trasportare batterie rotte o che presentano perdite. Verificare con la società di spedizioni per ulteriori consigli.

7. DICHIARAZIONE DI CONFORMITA' CE

BUILDER SAS
32, rue Aristide Bergès -Z1 31270 Cugnaux - France
Tel. +33 (0) 5.34.502.502 Fax: +33 (0) 5.34.502.503

Declares that the machine named below
Cordless LAWNMOWER
EZ40VTDE40N

Serial number:

Complies with the following European Directives:
Machinery Directive 2006/42/EC
EMC Directive 2014/30/EU

Other applicable Directives:
Noise Directive 2000/14/EC Annex VI and 2005/88/EC

Measured sound power level: 91 dB(A) K= 3 dB(A)
Guaranteed Sound Power Level: 94 dB(A)

Notified body 0359
Intertek Testing & Certification Ltd.
Davy Avenue, Knowhill, Milton Keynes, MK5 8 NL
Telephone : +44 (0)1908 857777 Fax : +44 (0)1908 857830
Web : www.intertek.com

Applicable harmonized standards:
EN60335-1:2012+A1:2014
EN60335-2-77:2010
EN62233:2008
EN55014-1:2006+A1:2009+A2:2011
EN55014-2:2015

Cugnaux,

Philippe MARIE / CEO

Responsible of technical file: M. Olivier Patriarca